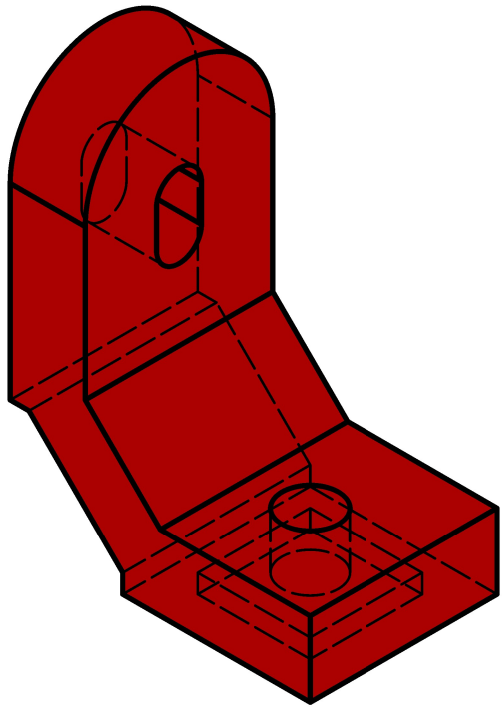

Vue de dessous

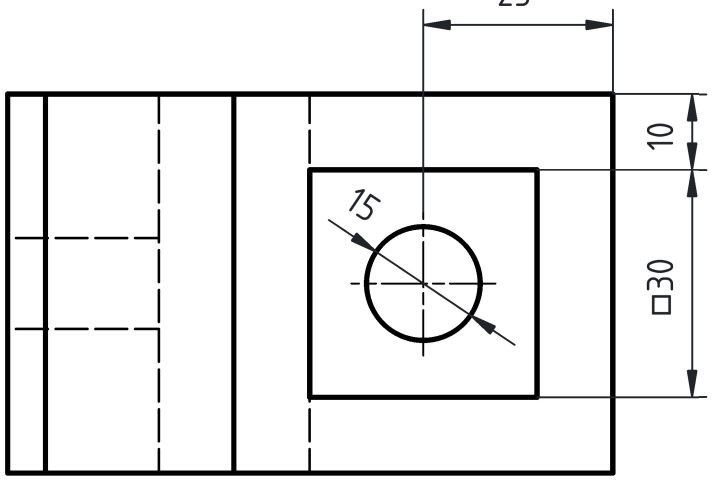

Vue de face

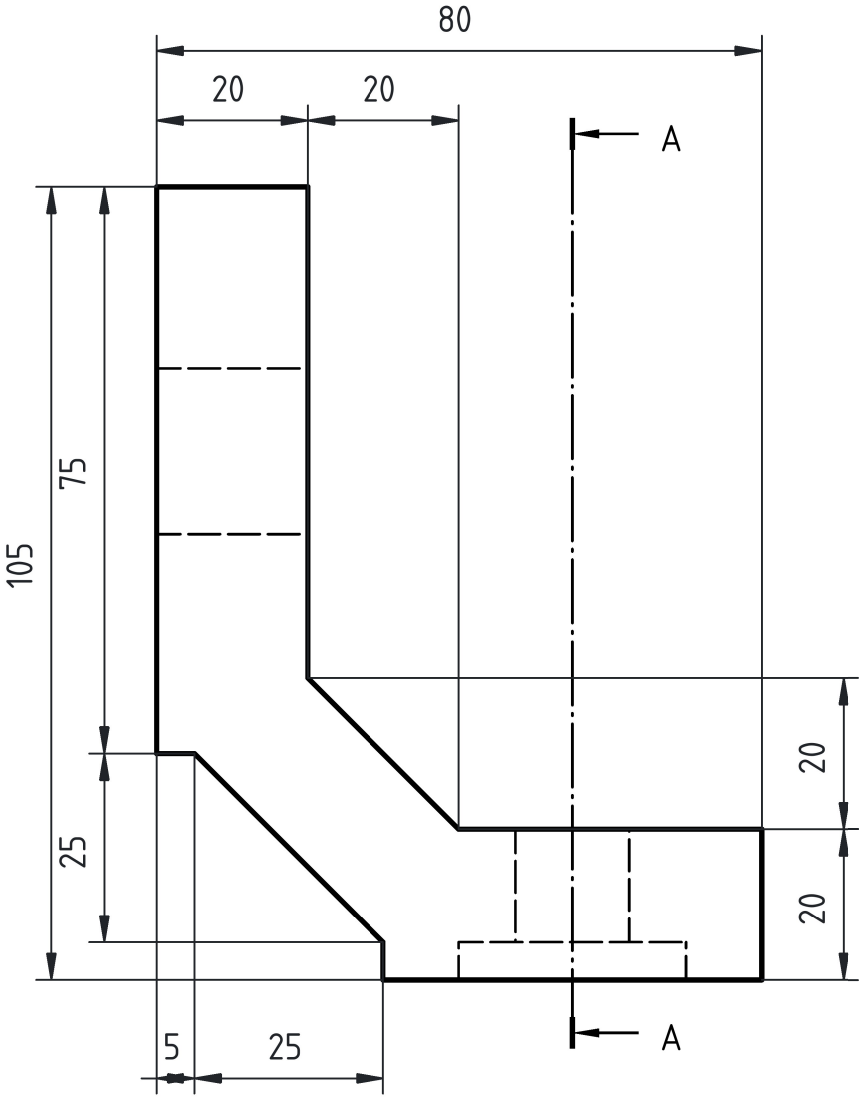

Coupe AA

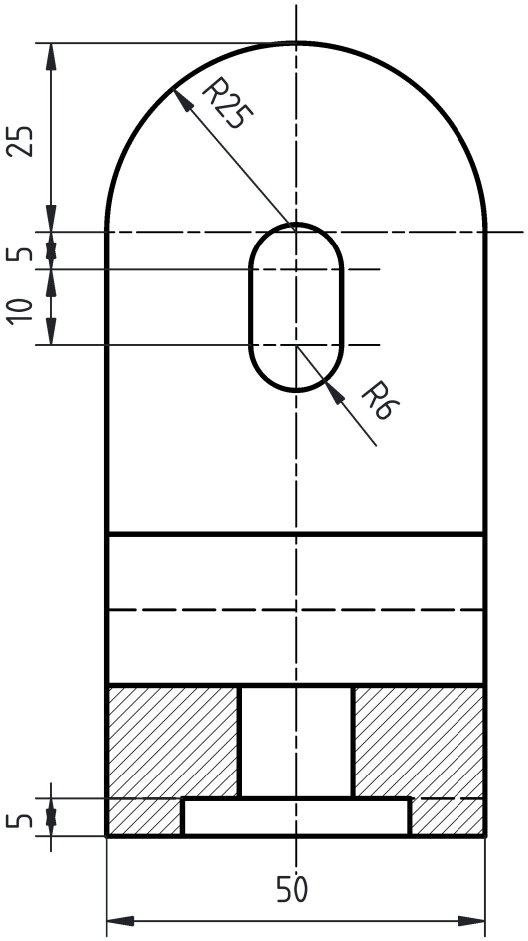

1	Support	A.50	105 x 80 x 50	1	Masse : 1.008 Kg
Rep.	Désignation	Matière	Dimensions	Nbr.	Observations

Conçu par Wills	Vérifié par Wills	Approuvé par H.B		Date 06-02-2026	Ech : 1/1

By Wills Conception	Titre : Support		
		Modification	Feuille 1/1