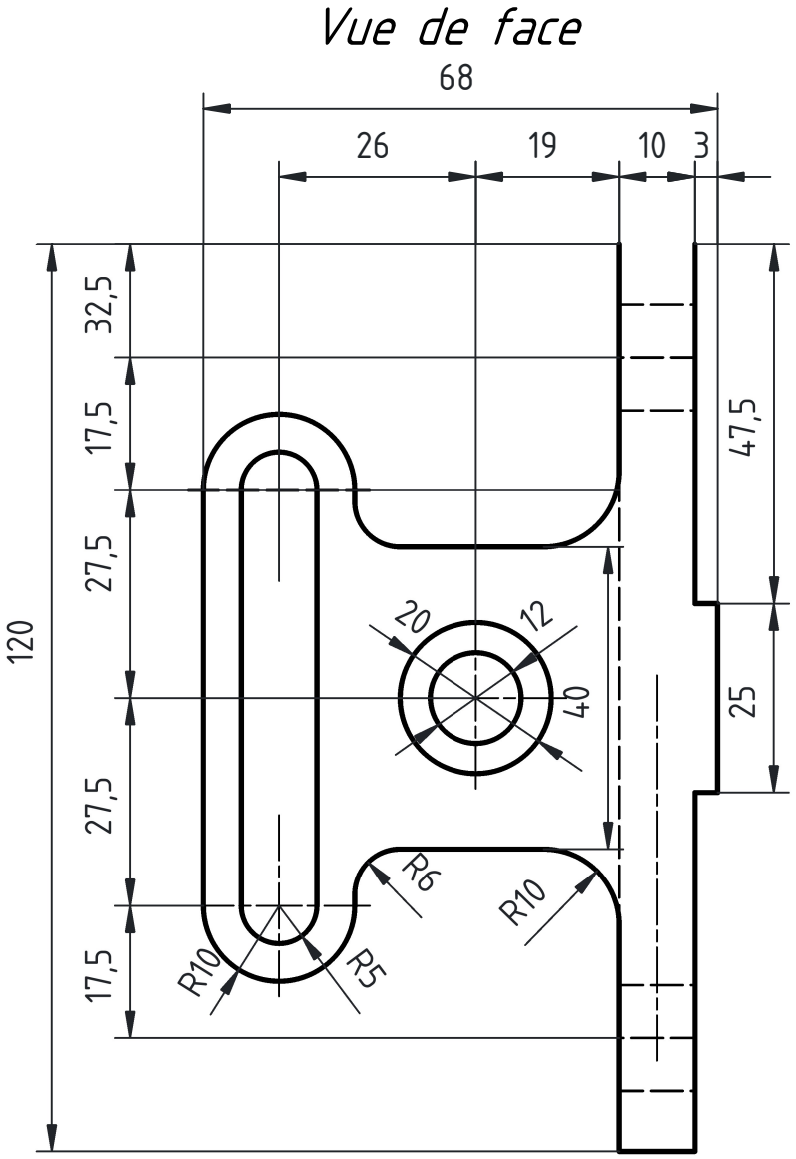

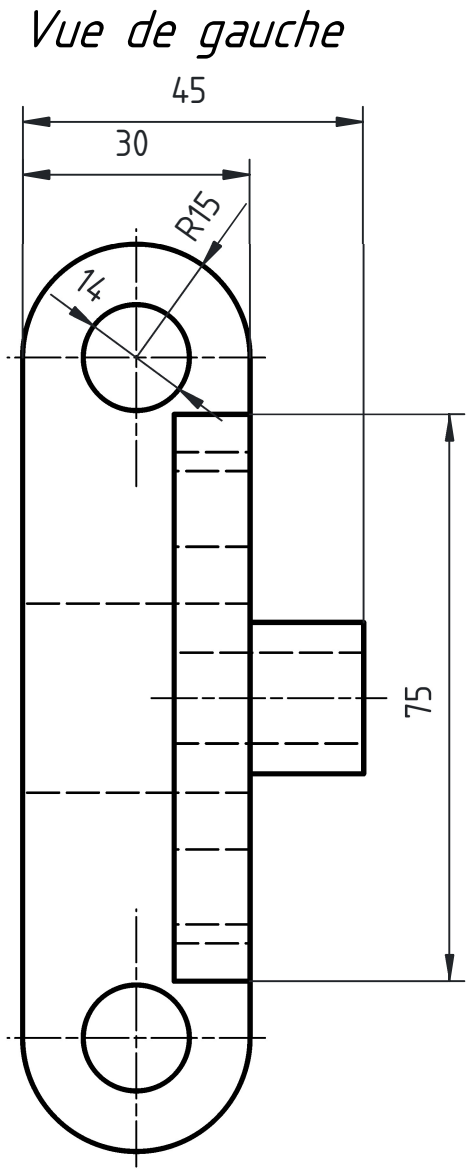

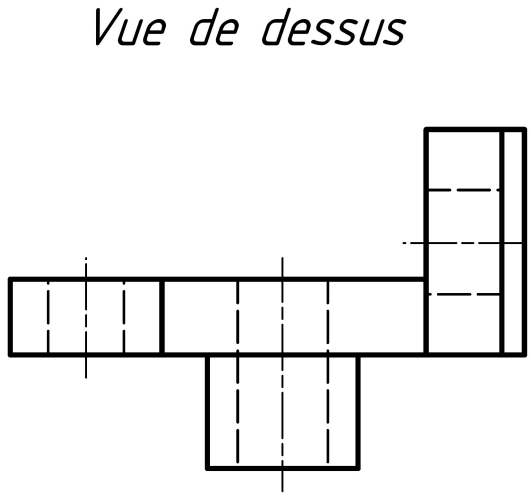

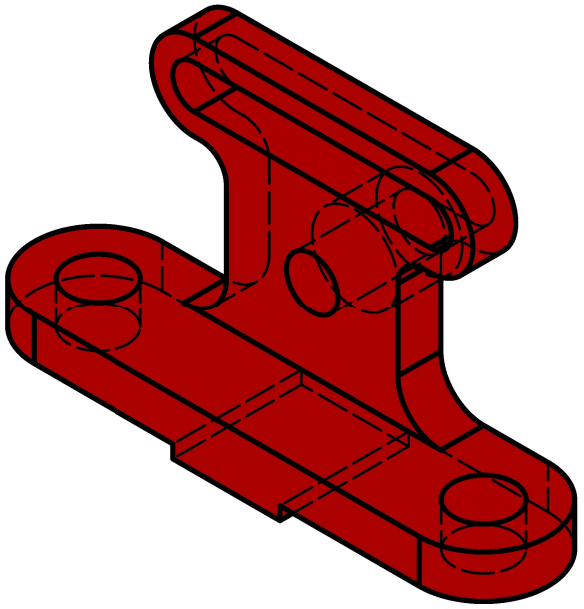

1	Support de tendeur	A.50	120 x 68 x 45	1	Masse : 0.452 Kg
Rep.	Désignation	Matière	Dimensions	Nbr.	Observations

Conçu par Wills	Vérifié par Wills	Approuvé par H.B		Date 15-03-2026	Ech : 1/1

By Wills Conception	Titre : Support de tendeur		
		Modification	Feuille 1/1