Vue de face

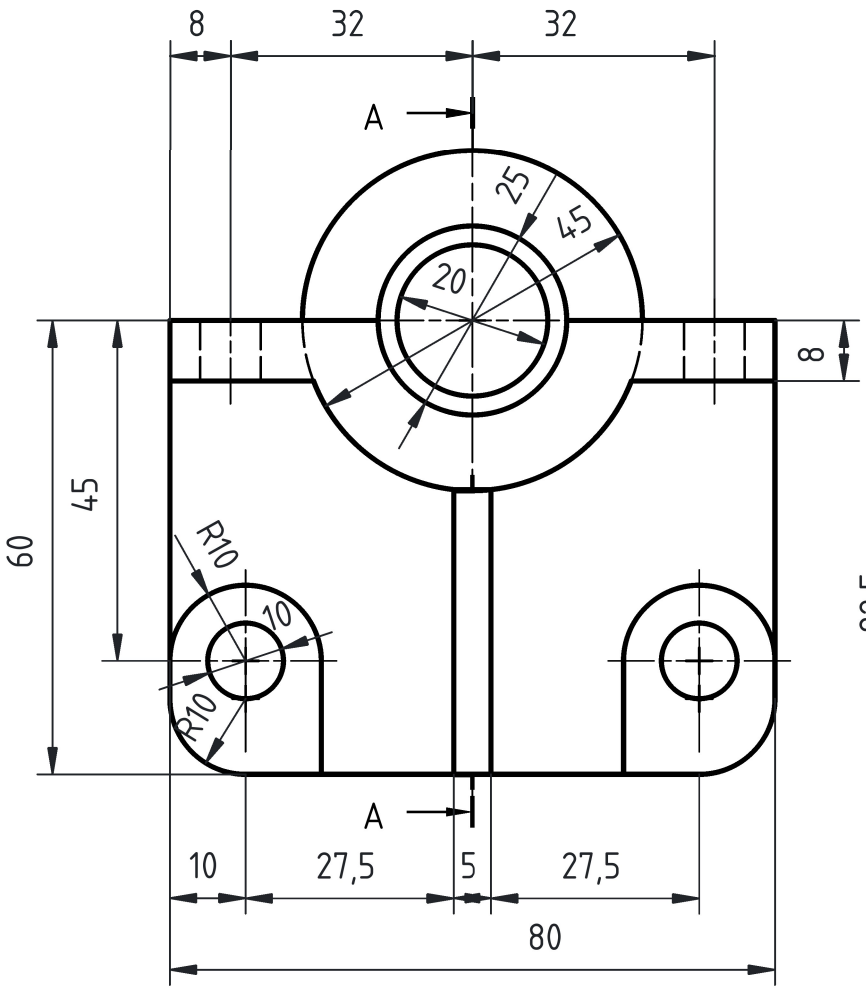

Coupe AA

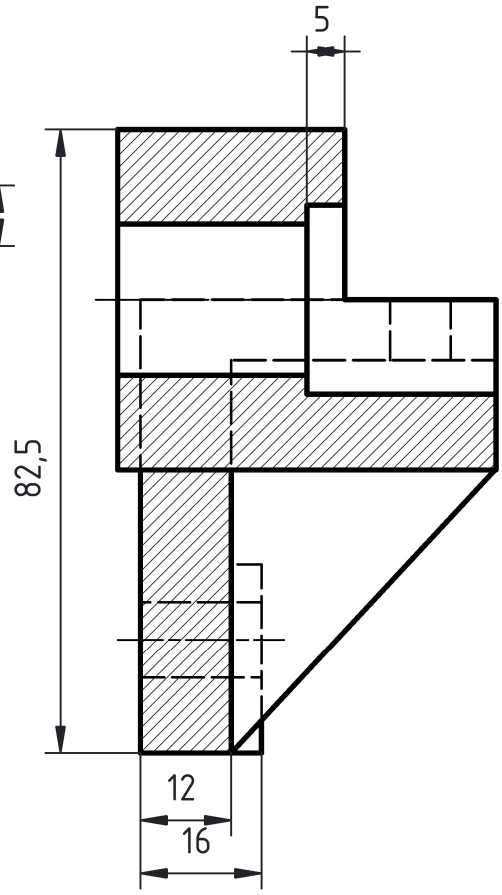

Vue de dessus

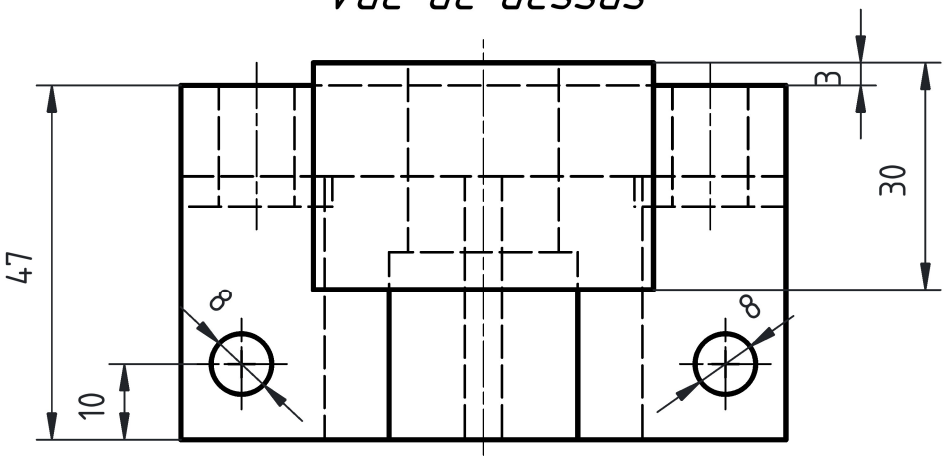

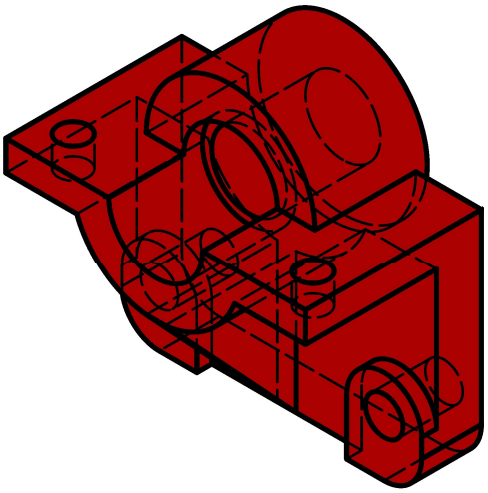

1	Support	A.50	80 x 60 x 47	1	Masse : 0.859 Kg
Rep.	Désignation	Matière	Dimensions	Nbr.	Observations

Conçu par Wills	Vérifié par Wills	Approuvé par H.B		Date 27-03-2026	Ech : 1/1

By Wills Conception	Titre : Support		
		Modification	Feuille 1/1