Vue de face

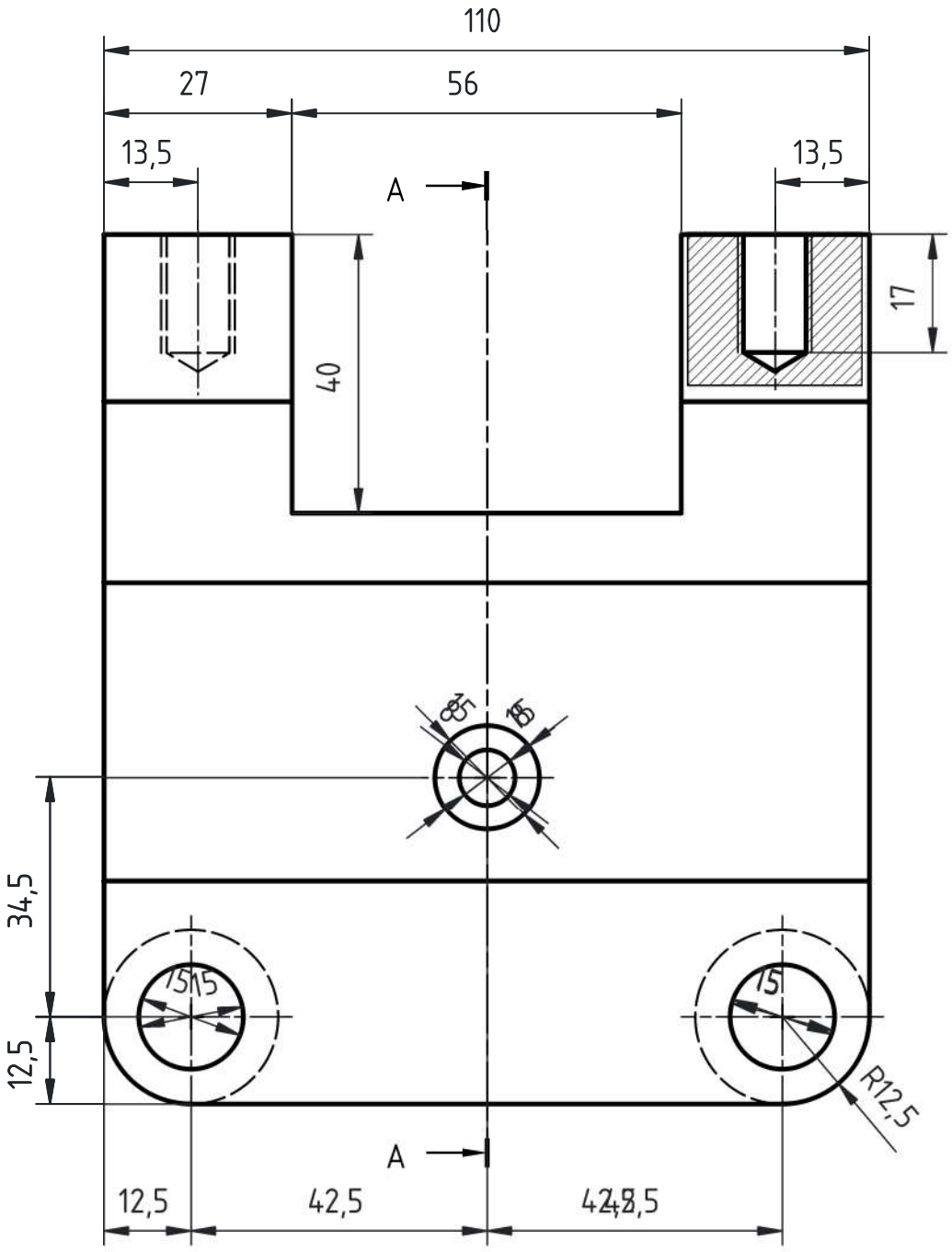

Coupe AA

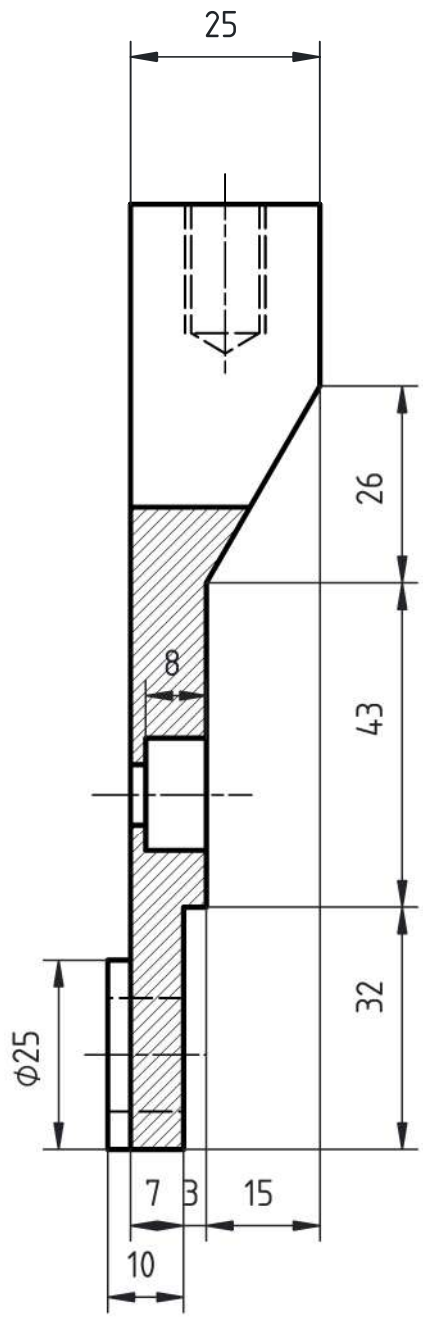

Vue de dessus

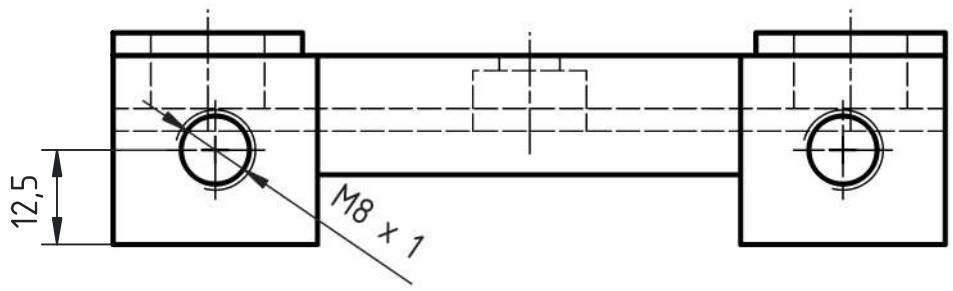

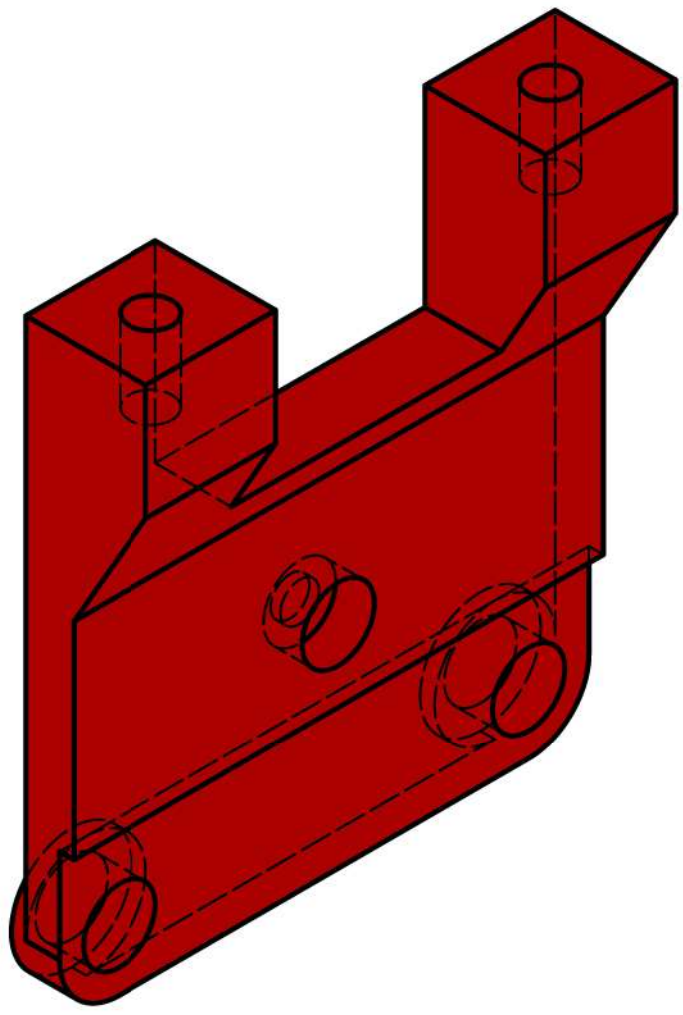

1	Support de traverse	A.50	125 x 110 x 28	1	Masse : 1.358 Kg
Rep.	Désignation	Matière	Dimensions	Nbr.	Observations

Conçu par Wills	Vérifié par Wills	Approuvé par H.B		Date 28-03-2026	Ech : 1/1
By Wills Conception	Titre : Support de traverse				
				Modification	Feuille 1/1